lōmas

mudd. concrete

CONÇUS &
FABRIQUÉS AU CANADA

COORDONNÉES

San frais	+1 888 510 2893
Téléphone	226-400-4101
Courriel	hello@muddconcrete.com
Web	muddconcrete.com

COLLECTION

bōl

DESCRIPTION

Un grand lavabo circulaire à faible pente graduelle et à parois basses et arrondies

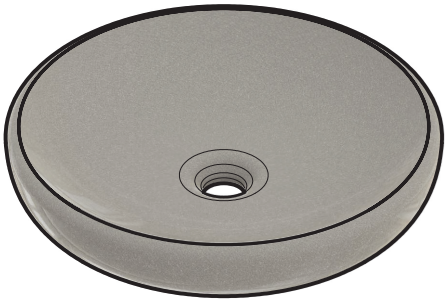

DIMENSIONS

457mm ø x 89mm H
(18 po ø x 3-½ po H)

POIDS

16 kg (36 lbs)

DRAIN REQUIS

44mm (1-¾ po) max. w/o overflow

FINI

Brushed

COULEURS PROPOSÉES

Pumice
Silt
Cliff
Bone
Dune
Clay
Moss
Flint
Lava

lōmas

mudd. concrete

CONÇUS &
FABRIQUÉS AU CANADA

COORDONNÉES

San frais	+1 888 510 2893
Téléphone	226-400-4101
Courriel	hello@muddconcrete.com
Web	muddconcrete.com

VUE EN PLAN

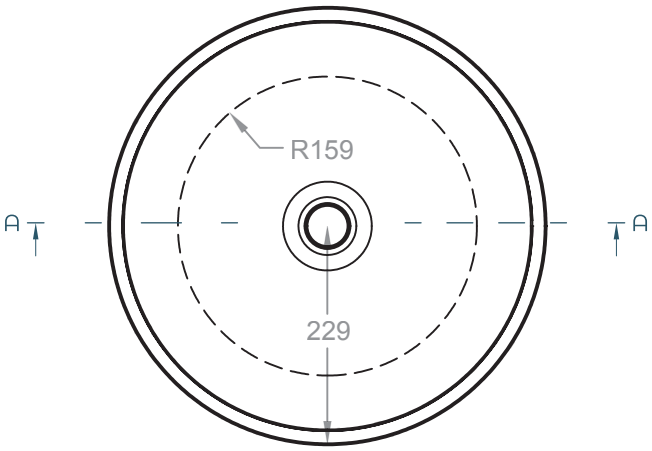

VUE DE COUPE

A - A

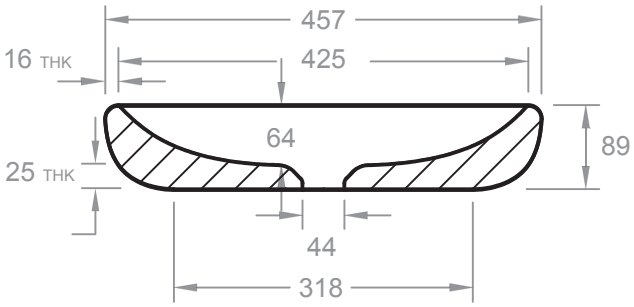

mudd applique des tolérances de +/- 5 mm. ÉCHELLE 1:8